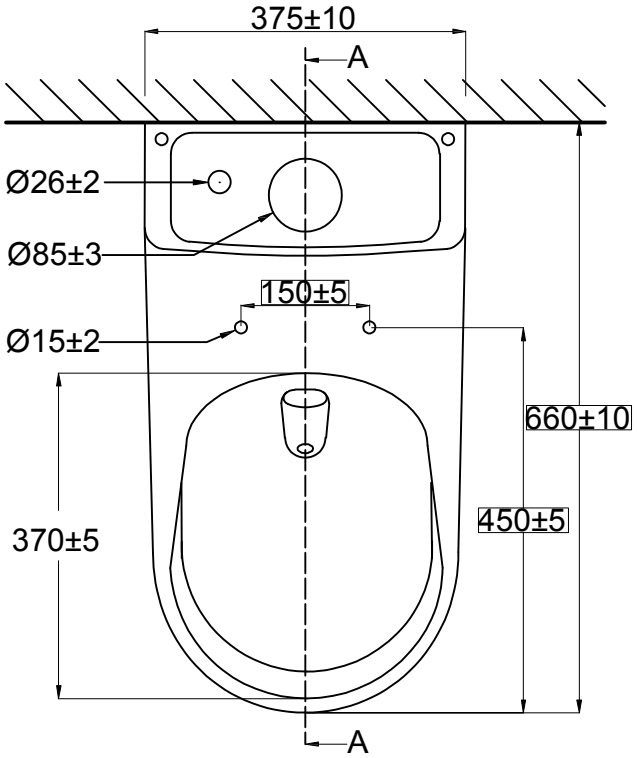

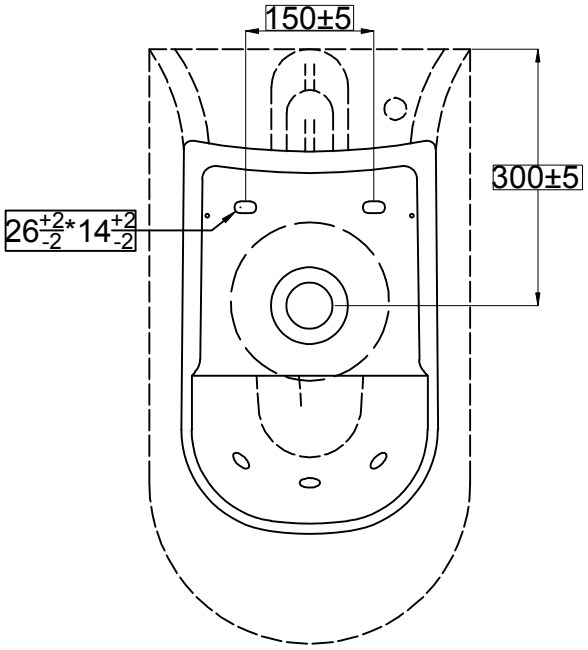

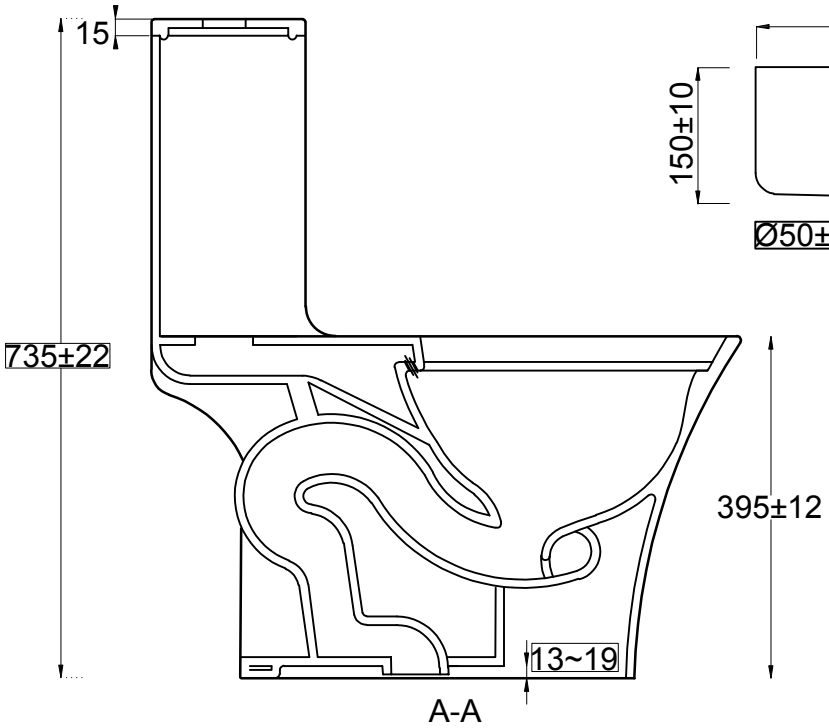

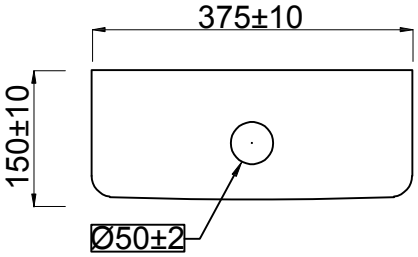

TEXT
PHA.5
PHA
HAT
DIM
HID.5
HID
CEN.5
CEN
DRW2
DRW

					陶瓷（易洁釉面）		欧路莎股份有限公司
0		初始发布。					OLS-959T座便器
标记	处数	更改内容		签名 日期	数量	重量	比例
设计			标准化		1		1:1
校对			审核				OLS-959T座便器
工艺			批准		共 张		第 张